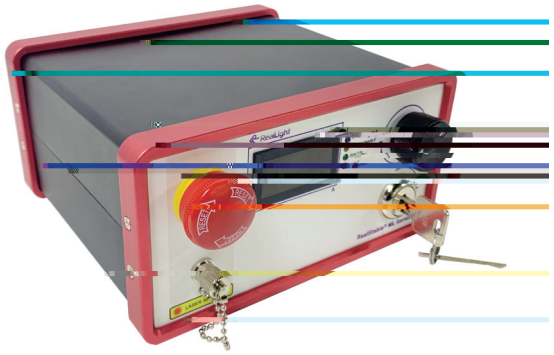

NLM RealStable®

RL-RP

<0.1nm

±5pm@4h（温度漂移<±0.1 ）

40dB 60dB

TEC ±2%

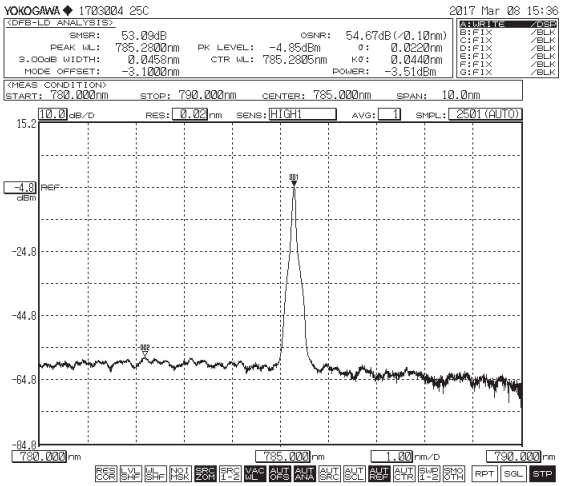

785nm 40dB

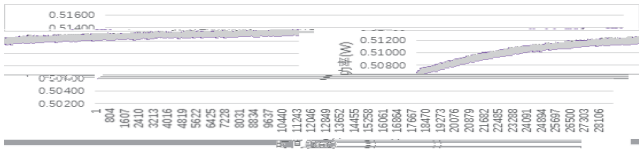

785nm 4

光学参数							
统参数							

注：*532nm

RealLight

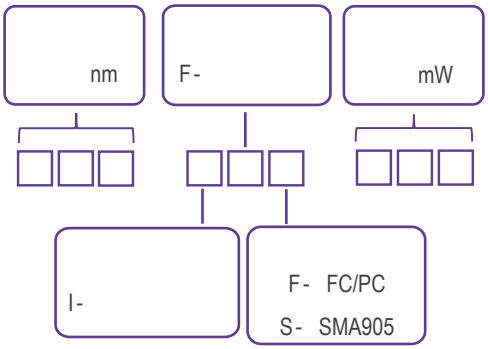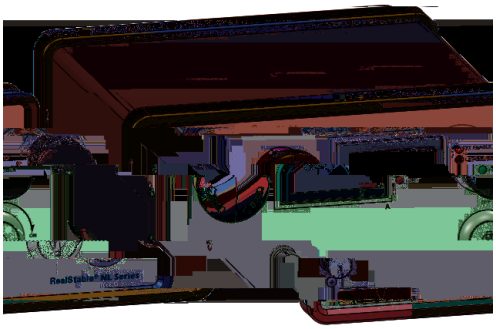
nm
F-
mW
I-
F- FC/PC
S- SMA905